RITZENHOFF

GLASSES FOR BEER

RITZENHOFF –
TRADITION AND INNOVATION

Die Glasmacher-Tradition von RITZENHOFF reicht zurück bis in das 18. Jahrhundert. Seit Anfang des 20. Jahrhunderts fertigt das Unternehmen Glas in der Region um Marsberg – auch heute noch Firmensitz von RITZENHOFF.

In dieser Zeit entwickelte sich das Unternehmen von einer Glasmanufaktur zu einer der modernsten Hightech-Glashütten in Europa. Das Geschäftsmodell von RITZENHOFF bildet eine Fertigungstiefe ab, wie es kaum ein anderes Unternehmen der Branche bieten kann. Die Leistungen reichen von der Beratung, über Glas- und Dekordesign, der Produktion und Dekoration des Glases bis hin zu zeitgemäßen Verpackungs- und Logistiklösungen.

Sprechen Sie mit uns. Gerne entwickeln wir auch Ihr individuelles Marken-Exclusivglas!

www.ritzenhoff.com

The glassmaking tradition of RITZENHOFF dates back to the 18th century. The company has been producing glass in the Marsberg region since the start of the 20th century. The company is still based there today.

Since it was founded, the company has evolved from a small glass manufactory into one of Europe's most modern and high-tech glassworks. RITZENHOFF'S business model boasts a vertical integration which hardly any other firm in the industry offers. Their fields of activity range from consultation, glass and decor design, glass production and decoration through to state-of-the-art packaging and logistics.

Just contact us and we will be happy to design an individual, exclusive branded glass for you!

www.ritzenhoff.com

Inhalt
Content

4 – 5
Design

6 – 9
Glass Production

10 – 11
Decor Production

12 – 13
Beschichtung/Coating

14 – 15
Brand Competence

16 – 49
Pokale/Goblets

50 – 55
Craft

56 – 63
Becher/Tumbler

64 – 65
Glasfamilien/ Glass Families

66 – 71
Seidel/Tankards

72 – 75
Weizen/Wheat Beer

76 – 77
Promotion

78 – 79
Packaging

80 – 81
Quality and Logistics

82 – 83
RITZENHOFF worldwide

Zu den Inhalten im Katalog: Die mit „Exclusiv" gekennzeichneten Glasformen sind für ein Marke geschützt. Sie können nicht frei angeboten werden. Die Größenangaben in ltr. sind Eichmaße, cl-Angaben beschreiben das Füllvolumen randvoll.

Regarding the content of the catalogue: glasses marked as 'exclusive' are protected for a brand and are not available for general sale. The measurements in litres are standard measures; amounts in centilitres describe the volume of the glass brimful.

HAUTE COUTURE FROM MARSBERG

DESIGN KOMPETENZ

Die Marke RITZENHOFF hat sich als die Designmarke für moderne Formensprachen in Glas und Dekoration etabliert. Ob in unserem Inhouse-Designstudio oder in Zusammenarbeit mit über 300 international renommierten Künstlern, Gestaltern und Architekten entstehen immer wieder aufs Neue innovative Glas-Dekor-Löungen für anspruchsvollen Trinkgenuss. Die RITZENHOFF-Designkompetenz wird auch Ihre Marke gut aussehen lassen!

DESIGN EXPERTISE

RITZENHOFF has established itself as a designer brand for modern glasses and decorative objects. New and innovative glass decorations for your discerning drinking enjoyment are constantly being developed – whether in our in-house design studio or in collaboration with over 300 internationally renowned artists, designers and architects. RITZENHOFF design expertise will ensure your brand looks great!

Skizze
Scribble

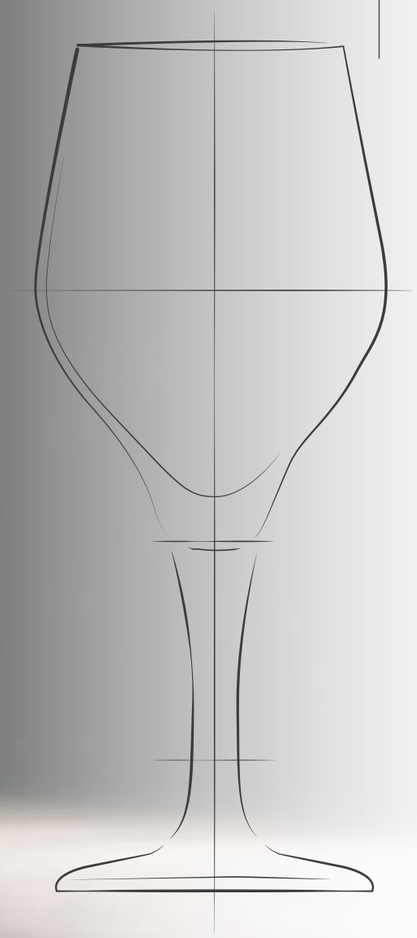

Visualisierung
CAD

Technische Zeichnung
Technical drawing

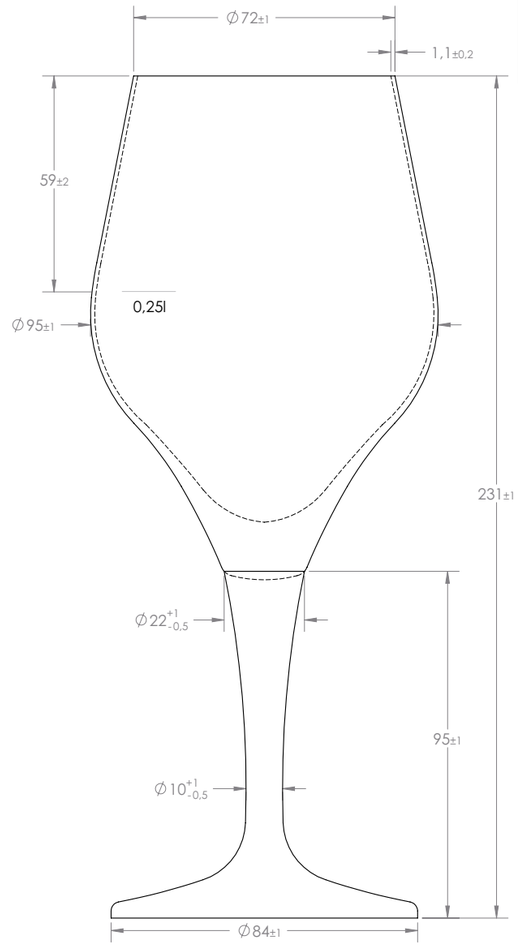

Das fertige Glas
The finished glass

GLASS PRODUCTION

TRADITION UND HOCH-WERTIGE MATERIALIEN

Die Glasmachertradition von RITZENHOFF reicht zurück bis ins 18. Jahrhundert. Über die Jahre hat sich das Unternehmen von einer Manufaktur für mundgeblasene Gläser zu einer der renommiertesten High-Tech-Glashütten in Europa entwickelt. Aus Quarzsand, kalzinierter Soda, Kalk, Pottasche und Kalisalpeter entsteht bei 1.500° C ein hochwertiges Glasgemenge, aus dem täglich 140.000 Gläser in bester Kristallglasqualität gefertigt werden. Die Gläser entsprechen selbstverständlich den hohen Anforderungen des Kristallglaskennzeichnungsgesetzes.

TRADITION AND HIGH-QUALITY MATERIALS

The glass-making tradition of RITZENHOFF dates back to the 18th century. Over the years, the company has evolved from a manufactory for mouth-blown glasses to one of the most renowned high-tech glass factories in Europe. Each day, glass sand, soda ash, calcium carbonate, potash and potassium nitrate are heated to 1,500° C to make a glass batch which is turned into 140,000 glasses of the best crystal-glass quality. The glasses meet the high standards set down by the crystal-glass labelling law.

Aus reinen Rohstoffen entsteht in den Schmelzöfen ein Glasgemenge, das die hohen Anforderungen des Kristallglas-Kennzeichnungsgesetzes erfüllt.

A glass batch which consists of pure raw materials and fulfils the high standards of the crystal-glass labelling law is made in the melting furnaces.

Die Musterfertigung, Sonderprojekte und Übergrößen werden auch heute noch mundgeblasen, in traditionellem Glasmacher-Handwerk gefertigt.

Still today, samples, special projects and oversized glasses are made using traditional mouth-blown techniques.

… und in mehreren Arbeitsschritten von einer Kugel zur späteren Glasform geblasen.

… which is then blown into the ultimate shape of a glass in several work steps.

Dazu wird 1.200° C heißes, zähflüssiges Glas aus dem Glasofen entnommen …

This involves taking a 1,200° C semifluid glass ball from the glass kiln …

GLASS PRODUCTION

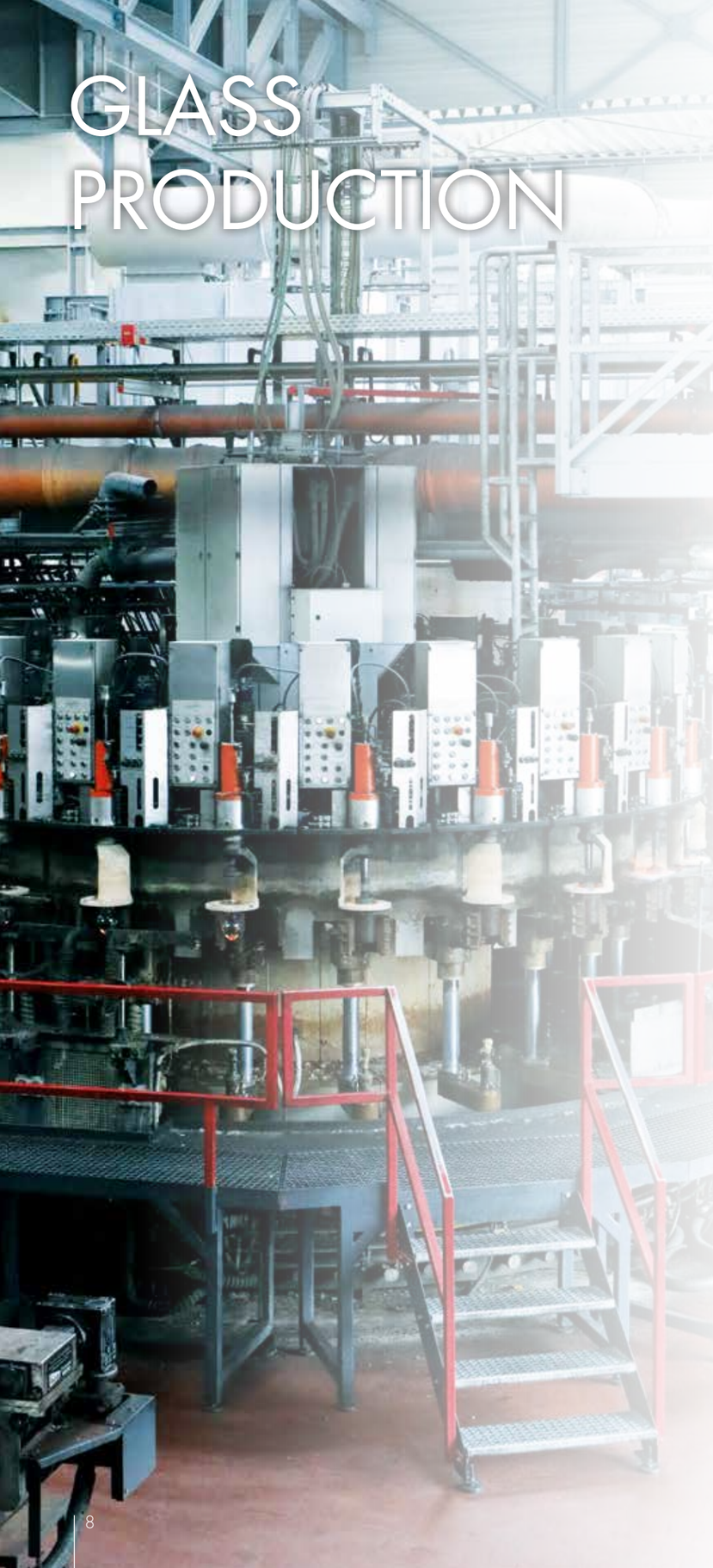

KNOW-HOW UND TECHNOLOGIE

RITZENHOFF fertigt seine Gläser in Deutschland, auf den Anlagen einer der modernsten Glasproduktionsstätten Europas. Auf vier parallel laufenden Produktionslinien fertigen wir aus 65 Tonnen flüssigem Rohglas 140.000 Gläser pro Tag.

Neben der eigenen Glasproduktion am Standort Marsberg überzeugt RITZENHOFF in der internationalen Getränkeindustrie durch ein Höchstmaß an Flexibilität. Dabei wird die gesamte Prozesskette zur Entwicklung exklusiver Markengläser Inhouse abgebildet: Beratung, Glas- und Dekordesign, Konstruktion des Glases, Musterfertigung, Glasproduktion, Dekoration, Packaging und Logistik.

KNOW-HOW AND TECHNOLOGY

RITZENHOFF makes its glasses in Germany at one of the most state-of-the-art glass production facilities in Europe. Every day, we use four simultaneous production lines to turn 65 tons of glass porridge into 140,000 glasses.

Besides our own glass factory at the Marsberg site, RITZENHOFF is also renowned in the international drinks industry for its high level of flexibility. The entire process chain for the creation of exclusive branded glasses takes place in-house: consultation, glass and décor design, glass production, decoration, packaging and logistics.

Das flüssige Glas wird in Tropfen portioniert und während des Erkaltungsprozesses in Form gebracht – zu Stielen gepresst, als Kelch geblasen, zusammengesetzt, per Laser geschnitten und verschmolzen.

The liquid glass is portioned into drops and shaped during the cooling process – pressed into stems, blown into goblets, laser-cut and melted together.

Traditionelle wie innovative Techniken, z. B. die Mundrandbearbeitung durch Laser oder das Polieren von Stielen und Bodenplatten, komplettieren die Leistungen der automatischen Produktion.

Traditional as well as innovative methods such as rim processing using a laser, or polishing the stems and baseplates, round out the automatic production process.

Exclusivformen entwickelt und fertigt RITZENHOFF bereits ab einer Auflage von 30.000 Gläsern.

RITZENHOFF develops and manufactures customized glasses in quantities of 30,000 pieces.

DECOR PRODUCTION

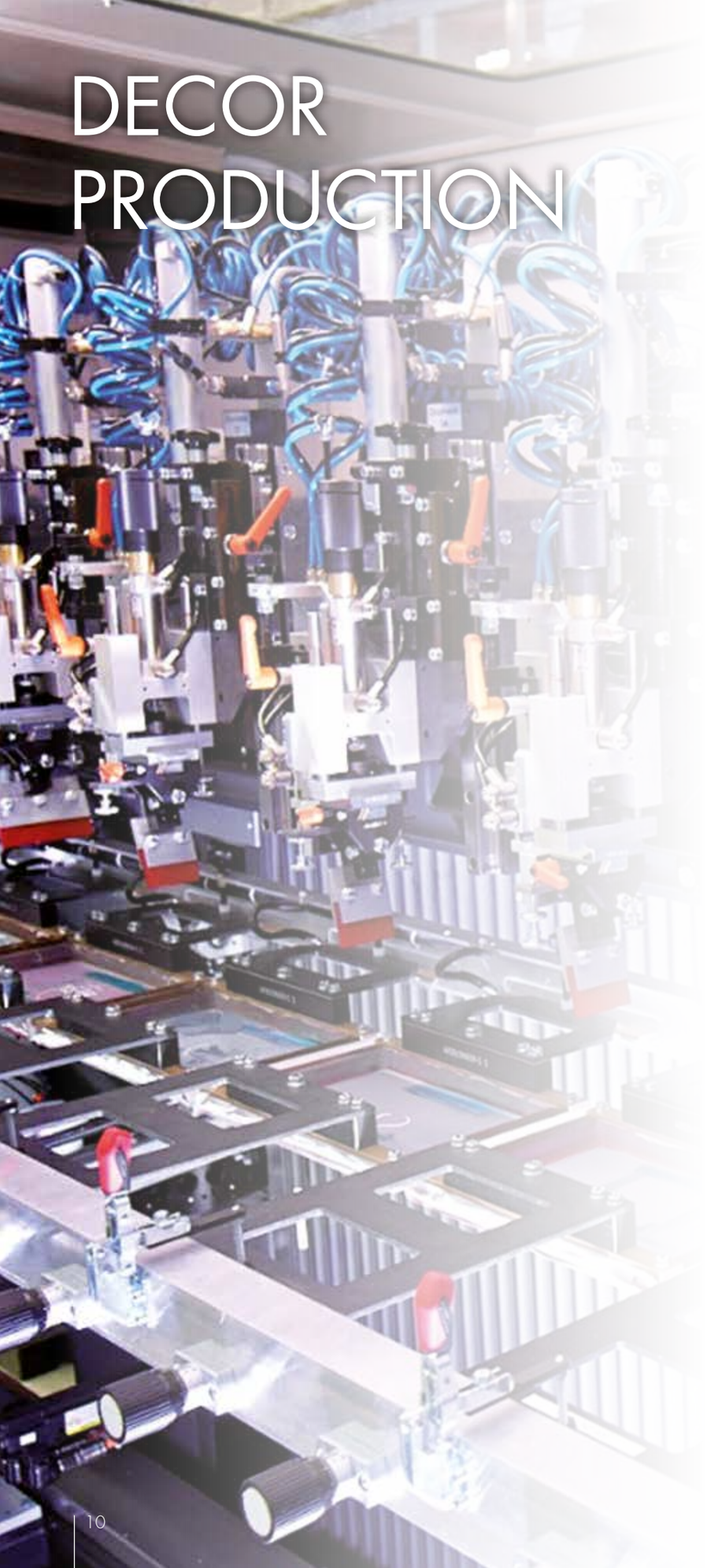

DEKOR KOMPETENZ

Perfekt passend zur Form und abgestimmt auf den Einsatz des Glases in der Gastronomie erfolgt die Gestaltung und technische Umsetzung der Glasdekore.

Dazu stehen RITZENHOFF nahezu alle Dekortechnologien zur Verfügung – von der klassischen Abziehbilderdekoration bis zum vollautomatischen achtfarbigen Siebdruck mittels modernster Druckaggregate.

Spezielle Dekorationen, wie Tampondruck oder Laserung auf der Bodenplatte, Edelmetalldekorationen in Gold, Platin oder Kupfer und verschiedenste Beschichtungsverfahren, inklusive.

DECOR COMPETENCE

The glass decor is designed and created to precisely match the shape and intended use of the glass within the catering trade.

RITZENHOFF has almost all decor technologies at its disposal – from the classic decal decoration through to fully automated eight-colour screen printing using the latest equipment.

This includes special decorations such as pad or laser printing on the baseplate, decorations in gold, platinum or copper and a variety of coating processes.

Die traditionell, handwerkliche Dekoration per Abziehbild erfolgt bei sehr filigranen, aufwendigen Motiven und Markenlogos mit mehr als acht Farben.

The traditional, handmade decoration in the form of a decal is used for very delicate, intricate designs and brand logos with more than eight colours.

Ab einer Auflage von 1.500 Gläsern und bis zu acht Dekorfarben dekorieren wir vollautomatisch auf modernsten Druckaggregaten.

For batches of over 1,500 glasses and up to eight colours, we employ entirely automated methods for decoration using the latest printing equipment.

Nach wie vor sehr beliebt in der Brauindustrie: die zusätzliche Veredlung der Gläser mit Gold- oder Platinrand.

And still as popular as ever in the brewing industry: the additional embellishment of glasses with gold and platinum rims.

Abhängig von dem verwendeten Farbsystem – es stehen sowohl keramische Siebdruckfarben als auch organische Farben zur Verfügung – werden die Dekore eingebrannt oder im Trockenofen ausgehärtet.

Regardless of the colour systems used – both ceramic screen print colours and organic colours are available – the design is either baked on or hardened in a drying oven.

BESCHICHTUNG/ COATING

BRINGEN SIE FARBE INS SPIEL

Die Dekorvielfalt im Bereich Beschichtungen ist nahezu unbegrenzt: Teil- oder Komplettbeschichtungen, farbig, metallisch oder satiniert, matt oder glänzend, deckend oder semitransparent. Selbstverständlich ist auch eine zusätzliche Bedruckung mit Markenlogo umsetzbar. Fragen Sie nach den Möglichkeiten!

BRING SOME COLOUR INTO PLAY

The range of decorative elements in the area of coatings is almost limitless: partial or complete coatings, coloured, metallic or satin finished, matt or shiny, opaque or semi-transparent. A brand logo can also be added, of course. Ask about the available options!

BRAND COMPETENCE

MASS–GESCHNEIDERT!

Eine Vielzahl nationaler Biermarken setzt auf die Hersteller- und Dekorkompentz von RITZENHOFF. Pokale in bester Kristallglas-Qualität unterstützen ihren besonders wertigen Markenauftritt.

TAILOR-MADE!

Many German beer brands rely on the production and decorative expertise of RITZENHOFF. Goblet-style glasses in the highest-quality crystal glass can provide an especially valuable brand identity.

BRAND COMPETENCE
– INTERNATIONAL –

Leffe
Exclusiv

Laserdekoration im Inneren des Glases.

Laser decoration on the inside of the glass.

Kasteel
Schloss
Exclusiv

EXCLUSIVES GLASDESIGN

Internationale Konzerne und Marken vertrauen seit Jahrzehnten auf die Designkompetenz von RITZENHOFF.

Lasereiche by RITZENHOFF. Der Name RITZENHOFF steht für Bierglaskompentenz in der Gastronomie – weltweit!

Laser calibration by RITZENHOFF. The name RITZENHOFF stands for beer glass compentence in the catering trade – worldwide!

Affligem
Elise Exclusiv

Affligem
Exclusiv

EXCLUSIVE GLASS DESIGN

International corporations and brands have trusted the design expertise of RITZENHOFF for decades.

Crabbie´s
Exclusiv

Stella
Artois
Exclusiv

POKALE/ GOBLETS

KLASSIKER UNTER DEN KELCHGLAS-FORMEN

Klassisch, zeitlose Pokalformen in bester Fertigunsqualität - dafür steht RITZENHOFF seit Jahrzehnten in der internationalen Brauindustrie. Am besten Sie machen sich selbst ein Bild!

CLASSICS WITH A GOBLET SHAPE

For many decades, RITZENHOFF has been renowned in the international brewing industry for its classic, timeless goblet-style glasses of the best manufacturing quality. Your best bet would be to have a look yourself!

Averbode
0,25 l | 0,33 l

Montana
0,2 l | 0,25 l
0,3 l | 0,4 l
2 l

Gourmet
Mini | 0,2 l
0,25 l | 0,3 l
0,4 l | 0,5 l

Typ 86
Mini | 0,2 l
0,25 l | 0,3 l
0,4 l | 0,5 l
2 l

Habena
0,2 l | 0,25 l
0,3 l | 0,4 l

Meran
0,2 l | 0,25
0,3 l | 0,4 l

Parador
0,2 l | 0,3 l

Münster
0,2 l | 0,25 l
0,3 l | 0,4 l
0,5 l

UNAUFGEREGTES DESIGN

Gute Formensprache kommt ohne Schnörkel und Schnickschnack aus. Die Welt um uns herum ist verrückt genug und es tut gut in geradlinigem Design etwas Unaufgeregtheit zu finden. Und – die Pokalformen sind aufgrund ihrer Linienführung sehr gut zu dekorieren.

MINIMALIST DESIGN

Good design language works without any frills or fuss. The world around us is crazy enough and it feels good to find serenity in straightforward design. And – the goblet-style glass shapes are very easy to decorate thanks to their curves.

Exquisit
Mini | 0,2 l
0,25 l | 0,3 l
0,4 l | 2 l

Tulipa Reta
0,3 l

Luzern
Mini | 0,2 l
0,25 l | 0,3 l
0,4 l | 0,5 l
2 l

Ronceva
0,2 l | 0,25 l
0,3 l | 0,4 l
0,5 l

Unterschiedlichste Biere, allen gleich: Sie sehen im Ronceva-Pokal gut aus.

Whatever the beer, they always look good in a Ronceva glass.

Sokata
Mini | 0,2 l
0,25 l | 0,3 l
0,4 l

Stockholm
0,2 l | 0,25 l
0,3 l | 2 l

Amstel Lager
0,25 l | 0,3 l
0,5 l | half pint
pint

EXCLUSIVES VON DER STANGE

Manchmal sind es wenige Accessoires, die aus etwas Gutem das Besondere machen. Durch ein Höchstmaß an Flexibilität in der Glas- und Dekorproduktion entstehen so immer wieder neue, exclusive Markengläser.

EXCLUSIVE, BESPOKE AND READY-MADE SOLUTIONS

Sometimes, just a few accessories can turn something good into something special. The high level of flexibility in glass and decoration production allows a constant flow of new and exclusive branded glasses.

Prelude
0,2 l | 0,25 l
0,3 l | 0,4 l
0,5 l

Brand
Exclusiv

Mason
0,15 l | 0,25 l
0,3 l | 0,5 l

la Bete
Exclusiv

la Bete
Exclusiv

In der Kombination bestehender Kelchgläser mit neuen Stielformen und geprägten Bodenplatten entwickelt RITZENHOFF individuelle Glaslösungen. Innovative Dekorationen, wie der Reliefdruck am Beispiel Brand oder der Satinierung am Beispiel La Bete, setzen Marken perfekt in Szene.

RITZENHOFF is developing individual glass solutions in combination with existing goblets, new stem designs and embossed bases. Innovative decorations, such as the relief print on the Brand model or the satin finish on the La Bête, puts brands in the spotlight.

SO FACETTEN-REICH KANN GLASDESIGN SEIN!

Für die einen oldschool für die anderen en vogue. Pokalformen mit facettiertem Stiel wie bei unseren Glasformen Hopfenperle und Carmia sind wieder mehr als angesagt.

Carmia
0,2 l | 0,25 l
0,3 l | 0,4 l

Hopfenperle
0,2 l | 0,25 l
0,3 l

GLASS DESIGN CAN BE SO MULTIFACETED!

While it may be old school for some, it is en vogue for others. Goblets with faceted stems, such as on our Hopfen and Carmia glasses, are more popular than ever.

Heraldik
0,2 l | 0,25 l
0,3 l

San Miguel
0,25 l

Hensen
0,2 l | 0,25 l

Allegro
Mini | 0,1 l
0,2 l | 0,25 l
0,3 l | 0,4 l
0,5 l | 2 l

Fermora
Mini | 0,2 l
0,25 l | 0,3 l
0,4 l | 0,5 l
2 l

Contera
0,2 l | 0,25 l
0,3 l | 0,4 l

Rondo
Mini | 0,2 l
0,25 l | 0,3 l
0,4 l | 2 l

Deister
Mini | 0,2 l
0,25 l | 0,3 l
0,4 l | 2 l

Artisan
0,2 l
0,25 l
0,3 l

Lübzer
Mini | 0,2 l
0,25 l | 0,3 l
0,4 l | 0,5 l
2 l

Thur
0,2 l | 0,25 l
0,3 l | 0,4 l
0,5 l | 0,75 l

Viking
0,2 l | 0,25 l
0,3 l | 0,4 l
0,5 l | 0,75 l

Pott´s
0,2 l | 0,25 l
0,3 l

Prestige
0,2 l | 0,25 l
0,3 l | 0,4 l

Premium
0,2 l | 0,25 l
0,3 l | 0,4 l

MORE CASUAL!

Manche Marken brauchen nur ein minimalistisches Design, um Eindruck zu machen und ein eigenständiges, ganz unverwechselbares Markenimage aufzubauen. Klassische Pokalform, reduzierte Dekoration – mehr braucht es manchmal nicht.

Vienna
0,2 l | 0,25 l
0,3 l | 0,4 l
0,5 l

Leeds
0,2 l | 0,25 l
0,3 l | 0,4 l

CC-Pokal
0,25 l | 0,3 l

MORE CASUAL!

Many brands only need a minimalist design to make an impression and create a unique, utterly unmistakable brand identity. Classic goblet shape and minimal decoration: sometimes nothing more is necessary.

Eiform
0,2 l | 0,25 l
0,3 l | 0,4 l
0,5 l 2 l

Blond Beer
0,2 l | 0,3 l

Dark Beer
0,2 l | 0,3 l

Ikaria
Mini | 0,2 l
0,25 l | 0,3 l
0,4 l | 2 l

Elsaß
0,25 l

Merido
0,25 l

Alfama
0,25 l

OFFEN FÜR ALLES

Manchmal muss moderne Formensprache offen sein. Wie in diesen Beispielen für unterschiedlichste Spezialitätenbiere.

OPEN TO EVERYTHING

Sometimes, modern design language needs to be open. Just like in these examples for various speciality beers.

Carolus
0,15 l | 0,25 l
0,33 l

Pater
0,15 l | 0,25 l
0,3 l | 0,33 l

Grottenbier
0,3 l

Trappisten
0,25 l | 0,3 l

Kobe
0,15 l | 0,25 l
0,33 l | 0,4 l
0,5 l

Panama
0,25 l | 0,33 l
0,5 l

Arsis
0,5 l

CURVY MODELS!

Wie auch in der Modewelt sind es nicht nur die ganz schlanken Modelle die gefragt sind. Unsere XXL-Pokale sind der beste Beweis.

CURVY MODELS!

Just like in the fashion world, it's not just the thin models that are in demand. Our XXL goblets are excellent proof of this.

Hapkin
0,5 l

Arhus
0,75 l

Kopenhagen
0,75 l

ORDNUNG. KONTRAST. REDUKTION.

Kriterien für gute Gestaltung. Wenn es aber auch mal schräg sein darf, wie bei unseren Formen Frisco, Gambrinus und Ureich, hat RITZENHOFF auch dafür eine passende Lösung.

ORDERLINESS. CONTRAST. MINIMALISM.

Criteria for good design. But if a little quirkiness is necessary – like with the Frisco, Gambrinus and Ureich models – RITZENHOFF also has a suitable solution.

Frisco
0,3 l

Gambrinus
0,3 l

Ureich
Mini | 0,2 l
0,25 l | 0,3 l
0,4 l | 0,5 l

Das passende Mini zum Exclusivglas fertigen wir bei überschaubaren Formenkosten und einer Abnahmemenge von einer Tagesproduktion. Übergrößen bestehender Glasformen in 1,0 ltr, 2,0 ltr und 3,0 ltr. fertigen wir in traditionellem Mundblasverfahren.

We produce mini versions of the exclusive glass at mould costs within a limit and in batches equivalent to daily production. Oversized versions of existing shapes in volumes of 1.0, 2.0 or 3.0 litres are made using a traditional mouth-blown process.

EINFACH GUTER STI(E)L!

Zierelemente oder abgeflachte zusätzliche Dekorflächen im Stiel machen es für den Konsumenten spannend, sich mit der Glasform und damit mit der Marke zu beschäftigen. Sehr biertypische Kuppaformen machen den Genussmoment perfekt.

IT ALL STEMS FROM THE STEM!

Ornamental elements or flattened additional decorative layers in the stem get customers interested in the glass and therefore the brand, too. Bowl-shaped glasses typical for beer offer the epitome of enjoyment.

Perla
0,25 l | 0,3 l

Prinzipal
Mini | 0,2 l
0,25 l | 0,3 l
2 l

Rosenkelch
Mini | 0,2 l
0,3 l | 2 l

Vinesto
0,25 l

Palm
Royal
0,33 l | 2 l

Super
0,2 l | 0,25 l
0,3 l | 0,4 l
0,5 l | half pint
pint

EMBOSSED

EINPRÄGSAMER KANN MARKEN-KOMMUNIKATION NICHT SEIN.

Geprägte Stiele und Bodenplatten – bei RITZENHOFF schon ab einer Tagesproduktion von 30.000 Gläsern zu realisieren – lassen den Konsumenten sich mit der Marke beschäftigen. Optisch wie haptisch.

BRAND COM-MUNICATION DOESN'T GET MORE POWERFUL THAN THIS

Embossed stems and bases pique consumer interest in the brand. With both their eyes and hands. At RITZENHOFF this can be done from a daily production volume of 30,000 glasses.

Baden Baden
Exclusiv

Grimbergen
Brandt Exclusiv

Grimbergen
Elixier
Exclusiv

Brugge
Tripel
Exclusiv

Maredsous
Exclusiv

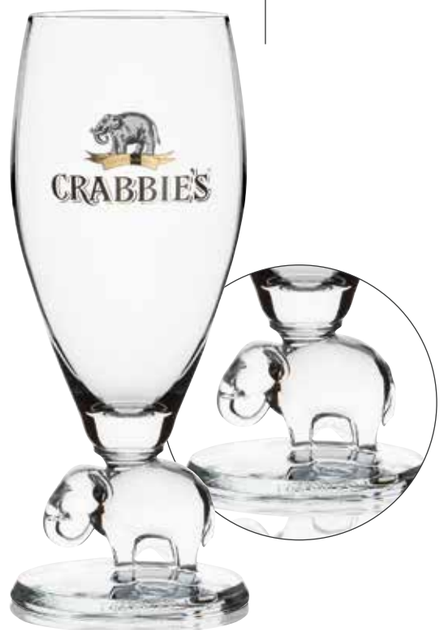

Crabbie´s
Exclusiv

Flensburger
0,3 l

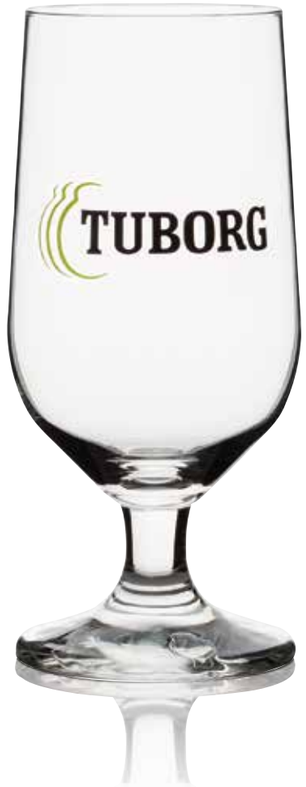

Mads
0,2 l | 0,25 l
0,3 l | 0,5 l
0,75 l

Ratskeller
0,2 l | 0,3 l
0,4 l

Urthel
0,25 l | 0,4 l

MACHEN AUCH AUF KURZEM STIEL EINE GUTE FIGUR

Verbinden Tradition und Moderne: Schwenkerformen und Pokale mit massivem Stiel geben Spezialitätenbieren den nötigen Raum ihren Charakter und ihre Aromenstruktur optimal zu entfalten. Und – sie sehen auch noch gut aus darin.

CUTS A GOOD FIGURE EVEN WITH A SHORT STEM

Combine traditional and modern: snifters and goblet-style glasses with thick-set stems give speciality beers the necessary space for their character and aroma structure to unfold best. And – they look great, too.

Zundert
0,33 l

Sonora
18 cl | 0,25 l
0,4 l | 0,5 l
2,5 l

Saga
0,25 l

Ciney
0,3 l | 0,5 l

Thanis
0,33 l

Frankfurt
0,3 l | 0,4 l

CRAFT

Vivien
36 cl | 46 cl
77 cl

Vivien
35 cl

Amber
Mini | 0,25 l
0,3 l

PREMIUM Glasses
Craft Beer
BY RITZENHOFF

Sonora
18 cl | 0,25 l
0,33 l | 0,4 l
0,5 l | 2,5 l

Atlantic
0,33 l | 0,5 l

Ronceva
0,2 l | 0,25 l
0,3 l | 0,4 l
0,5 l

Unter www.craftbeerglasses.ch erhalten sie die Formen Ronceva, Atlantic und Sonora im 4er Geschenkkarton.

The Ronceva, Atlantic and Sonora glasses are available as a four-pack gift set at www.craftbeerglasses.ch.

Sommelier hoch
0,33 l

Sommelier
0,33 l

Jeff
47 cl

PREMIUM Glasses Craft Beer BY RITZENHOFF

Sehr beliebt in der internationalen Craft Beer Szene: der Schwenker Bristol. Und neu auf hohem Stiel: Mason Pokal in den Größen 0,25 l, 0,3 l und 0,5 l.

Very popular in the international Craft Beer scene: the Bristol glass. New on a higher stem: the Mason goblet 0,25 l, 0,3 l and 0,5 l.

Bristol
0,15 l | 0,2 l
0,25 l | 0,3 l
0,4 l

Mason
0,15 l | 0,25 l
0,3 l | 0,5 l

Bono
50 cl

Golding
0,2 l | 0,25 l
0,3 l | 0,4 l
0,5 l

Panama
0,2 l | 0,33 l
0,5 l

Viking
0,2 l | 0,25 l
0,3 l | 0,4 l
0,5 l | 0,75 l

Dark Beer
0,2 l | 0,3 l

Elsaß
0,25 l

PREMIUM Glasses Craft Beer BY RITZENHOFF

Jar Country
48 cl

Silesia
0,15 l | 0,2 l
0,3 l | 0,4 l

Harzer
Mini | 0,2 l
0,25 l | 0,3 l
0,4 l | 0,5 l
pint

Linea
0,2 l | 0,25 l
0,3 l

BECHER/ TUMBLER

URBAN STYLE

Modernes Becherdesign ermöglicht viele Varianten: geblasen, gepresst, mit reduziertem oder massivem Eisboden, mit Optik oder Stapelring. Design und Funktionalität für zeitgemäßen Biergenuss.

Concord
0,15 l | 0,2 l
0,25 l | 0,3 l
0,33 l | 0,5 l

URBAN STYLE

Modern tumbler design allows many variations: blown, pressed, with a minimal or thick-set base, with decoration or stacking ring. Design and functionality for modern drinking enjoyment.

Amsterdam (stapelbar/stackable)
0,2 l | 0,25 l

Omer
0,25 l | 0,33 l
0,4 l | 0,5 l

Silesia (optisch/optical)
0,15 l | 0,2 l

STYLISCH

Damit kann sich Ihr Bier in jeder Szenebar zeigen: unsere schlanken Becherfornem Linea, Isenbeck und Odessa.

STYLISH

Our tall and slim Linea, Isenbeck and Odessa models make your beer stand out in any trendy bar.

Linea I
0,2 l | 0,25 l
0,3 l

Linea II
0,2 l | 0,25 l
0,3 l | 0,4 l
0,5 l

Isenbeck
0,2 l | 0,3 l

Odessa
0,2 l | 0,25 l
0,3 l | 0,4 l

MACHEN LUST AUF MEHR!

Becherformen von RITZENHOFF für eine moderne Präsentation Ihrer Markenbiere. Reduziert in der Formensprache, optimal im Handling und passend für viele Biertypen machen sie Lust auf mehr.

Atlantic
0,33 l | 0,5 l

Golding
0,2 l | 0,25 l
0,3 l | 0,4 l
0,5 l

Prag
0,2 l | 0,25 l
0,3 l | 0,4 l
0,5 l

MAKE PEOPLE WANT MORE!

RITZENHOFF glasses present your branded beer in modern style. Minimalist design, easy handling and suitable for many types of beer – people simply want more.

Jaume
0,3 l

Orestes
0,3 l

Lilly
42,5 cl

Es ist immer die perfekte Kombination aus Glasform und Dekoration, die Marken eigenständig und unverwechselbar positioniert.

It is always the perfect combination of glass shape and decoration that gives a brand its unique and unmistakable position.

EIGENSTÄNDIG. UNVERWECH-SELBAR.

Um beim Verbraucher Aufmerksamkeit für seine Marke zu erzielen, muss man außergewöhnliche Wege gehen. Im Glasdesign, wie beim Bönnsch-Becher, oder einer zusätzlichen Bodendekoration beim Allersheimer Kraft Bier-Glas.

Bono
50 cl

Tukala
0,2 l | 0,25 l
0,3 l

Siegfried
0,3 l | 0,5 l

UNIQUE. UNMISTAKABLE.

Sometimes, you have to go to extraordinary lengths to draw consumer attention to a brand. Whether in the glass design, like with Bönnsch tumbler, or an additional base decoration as with Allersheimer craft beer.

Bönnsch
0,2 l | 0,3 l

GLASFAMILIEN/ GLASS FAMILIES

AUF MASS GEFERTIGT

Ob Kroatien. Serbien, Bulgarien oder Rumänien: Die Marken der Moolsen Coors Gruppe überzeugen in Ihrem Auftritt durch ein konsequentes Glas- und Dekorkonzept. Becher und Seidel in unterschiedlichen Größen und unverwechselbarem Design sorgen für eine eigenständige Positionierung und Wiedererkennbarkeit.

MADE TO MEASURE

Whether Croatia, Serbia, Bulgaria or Romania: the brands in the Moolsen Coors Group boast a consistent concept when it comes to glasses and decorative elements. Tumblers and tankards of various sizes and with an unmistakable design ensure unique positioning and recognition factor.

SEIDEL/ TANKARDS

SO MODERN KANN TRADITION SEIN.

Manchmal ist Formensprache gewissen Funktionalitäten verpflichtet – was nicht heißt, dass sie dann schlechter aussieht. Im Gegenteil. Oftmals ist es eben diese Kombination aus Tradition, Funktion und Moderne, die den Unterschied macht.

TRADITION CAN BE SO MODERN

Some designs are restricted to certain uses, but this doesn't mean that they don't look just as good. On the contrary. Often it is this combination of tradition, function and modernity that makes the difference.

Isar Seidel
0,25 l | 0,3 l
0,4 l | 0,5 l
1 l

Oktoberfest to go! Mit dem original Isar-Masskrug und einer Dose frischem Eichbaum-Festbier.

Oktoberfest to go! With the original Isar one-litre stein glass and a can of fresh Eichbaum beer.

Allgäu (optisch/optical)
0,2 l | 0,25 l
0,3 l | 0,4 l
0,5 l

Franken
0,2 l | 0,25 l
0,3 l | 0,4 l
0,5 l

Pitcher
1,5 l

In der Szene-Gastronomie und in der Gasthausbrauerei nach wie vor angesagt: das gemeinsame Trinken eines Pitchers Bier mit Freunden in geselliger Runde.

Sharing a pitcher of beer with friends – this is still as popular as ever, whether in trendy bars or cosy old-school pubs.

Bayern
0,3 l | 0,5 l

Sauerland
0,2 l | 0,3 l
0,4 l | 0,5 l

Westfalen
0,3 l | 0,5 l

Sternboden
0,2 l | 0,3 l
0,4 l | 0,5 l

Kozel
Exclusiv
0,3 l | 0,5 l

Kozel
Exclusiv
0,3 l | 0,5 l

AUTHENTISCH.

Die Formensprache der Waldeck- und Hamburg-Seidel erinnern an eine schlanke Fassform. Ehrlicher und biertypischer kann Seideldesign nicht sein. Ob mit oder ohne Optik – Ihr Bier wird sicher daraus schmecken.

AUTHENTIC

The design of the Waldeck and Hamburg tankards are reminiscent of a slim barrel shap. The tankard design is a genuine classic when it comes to beer. With or without optics – your beer will taste great.

Waldeck (optisch/optical)
0,3 l | 0,4 l
0,5 l

Hamburg
0,3 l | 0,4 l
0,5 l

WEIZEN/ WHEAT BEER

AUF DIE OPTIK KOMMT ES AN.

Wie heißt es so schön: Für den ersten Eindruck gibt es keine zweite Chance. Unsere Weizenbierglasformen mit Innen- oder Außenoptik überzeugen schon beim ersten Hinsehen.

IT'S ALL ABOUT THE LOOK

As the saying goes: you never get a second chance to make a first impression. Our wheat beer glasses with inner or exterior optics will win you over at first sight.

Linderhof (optisch/optical)
0,3 l | 0,5 l

Schachen (optisch/optical)
0,5 l

Stiefel
0,25 l | 2 l

Auch für das „Rundentrinken" hat Ritzenhoff die passende Lösung für Sie. In traditionellem Bierstiefel oder einer unserer Pokalformen mundgeblasen als Übergröße. Fragen Sie uns nach den Möglichkeiten.

RITZENHOFF also has the right solution when a group wants to share a common glass. Options include the traditional boot-shaped glass or one of our mouth-blown, oversized goblet-style glasses. Ask us about the available options.

Sauerland
0,3 l | 0,4 l
0,5 l

Es muss nicht immer ein Becher sein, aus dem Weizenbier getrunken wird. Hohe, schlanke Seidelformen, wie der Sauerland-Seidel, sind besonders in der Außer-Haus-Gastronomie eine tolle Alternative.

Wheat beer does not always have to be drunk from a typical wheat beer glass. Tall, slim tankards like the Sauerland are a particularly great alternative for out-of-home gastronomy.

Linea II
0,3 l | 0,4 l
0,5 l

Königsee
0,3 l | 0,5 l

WEIZENBIER DE LUXE

Sie möchten Ihr Weizenbier zu besonderen Events oder in ausgewählten Hotellerie- und Gastronomieobjekten hochwertig präsentieren? Wählen Sie aus einer Vielzahl großvolumiger Pokalformen für einen Weizenbiergenuss de Luxe.

WHEAT BEER DE LUXE

Do you want to present your wheat beer in a high-quality fashion at special events, hotels or restaurants? Choose from a range of large-volume goblet-style glasses and ensure the luxurious enjoyment of your wheat beer.

Vivien
75 cl

Aspergo
60 cl

PROMOTION

ENJOY THE TASTE OF ART

Paßt perfekt: Familien-Tradition seit 1753 und zeitgenössische Kunst. Die Warsteiner-Art-Work-Kollektion. Die Brauerei beauftragte Street-Art-Künstler mit der Gestaltung Ihrer Aluminium-Flaschen, die als limitierte Edition in den Handel kamen. Parallel wurden die Motive auf das Warsteiner-Exclusivglas übertragen und im 1er-Geschenkkarton als Promotionglas eingesetzt. Die Promotion verknüpft das Image einer Traditionsbrauerei mit dem Lifestyle Ihrer jugendlichen Zielgruppe.

ENJOY THE TASTE OF ART

A perfect match: family tradition since 1753 and contemporary art – the Warsteiner-Art-Work-Collection. The brewery commissioned street artists to design their aluminium bottles, which came on the market as limited editions. These designs were also used for the exclusive Warsteiner glass and used as a promotional glass in the solo gift set. The promotion combines the image of a traditional brewery with the lifestyle of your young target audience.

Art Collection 1

Art Collection 2

Art Collection 3

Art Collection 4

PACKAGING

EXKLUSIVES SCHICK VERPACKT

Wenn Sie etwas verschenken, kommt es nicht nur auf den Inhalt an, sondern auch auf das Wie. RITZENHOFF bietet Ihnen durchdachte, speziell für Ihren Einsatz konstruierte Verpackungslösungen. Und darum, dass das Ganze auch noch hübsch aussieht, kümmern wir uns auch.

EXCLUSIVE CONTENT IN PRETTY PACKAGING

When you give someone a gift, it's not just about what you give, but about how you give it. RITZENHOFF offers well-constructed packaging especially for your needs. And we make sure it also looks great.

Limitierte Sonderedition der Holsten Brauerei mit Wahrzeichen der Stadt Hamburg.

Limited editions from the Holsten brewery with emblems of Hamburg.

Verpackungslösungen mit Sichtfenster, wie bei den 2er-Geschenkkartons der Bitburger Brauerei und Leffe, erlauben einen schönen Blick auf Glas und Dekor …

Packaging with a see-through panel, such as for the twin-pack gift sets from the Bitburger and Leffe breweries, offers a nice view of the glass and decoration …

… und machen neugierig darauf mehr zum Produkt und dem Inhalt zu erfahren.

… and make people want to know more about the product and what's inside.

Ein neues Produkt in einer aufwendig initiierten Präsentbox aus Holz, Magnumflasche, Exclusivglas und Flyer vorzustellen ist aufmerksamkeitsstark und verschafft der Marke viele Sympathiepunkte.

Presenting a new product in an intricately decorated wooden gift box with an oversized bottle, exclusive glasses and flyer is attention grabbing and scores the brand top marks for likeability.

Der Klassiker, funktional und schick: 2er-Geschenkkarton von Wolf im Corporate Design der Marke.

The classic: functional and chic. Two-glass gift set from Wolf featuring the corporate design of the brand.

QUALITY AND LOGISTICS

Ein umfassendes Qualitätsmanagement ist Basis für den Erfolg und das Wachstum des Unternehmens. Bei RITZENHOFF werden die Gläser visuell, aber auch an automatisierten Prüfstationen bereits während des gesamten Herstellungs- und Dekorationsprozesses anhand einer Vielzahl festgelegter Parameter geprüft.

Comprehensive quality management is the basis for success and allows our company to grow. At RITZENHOFF, the glasses are inspected both visually and at the automatic inspection points throughout the production and decoration process using a variety of set parameters.

Eine letzte Kontrolle erfolgt vor dem Verpacken und Versenden der Gläser an den Kunden.

A final inspection is conducted before the glasses are packed and shipped to the customer.

Der Bau der neuen Logistikzentren am Firmensitz in Marsberg mit einer Lagerkapazität von über 40.000 Paletten-Stellplätzen, neueste Technologie sowie modernstes Lager- und Transportmanagement, bilden die Grundlage dafür, dass die RITZENHOFF-Produkte termingerecht geliefert werden – weltweit!

The construction of the new logistics centres at the headquarters in Marsberg with storage capacity of over 40,000 pallets, state-of-the-art warehousing technology and transport management enable RITZENHOFF products to be delivered on time – worldwide!

RITZENHOFF WORLDWIDE

VERTRIEBSPARTNER SALES PARTNERS

AT-IT-GR-SI-HR-BA-RS-ME-MK-KO-AL-
Middle East
PROAM d.o.o.
Kocbekova 3
3000 Celje (Slovenija)
Andrej Hrastnik
Mobile: + 38 (631) 392844
E-mail: andrej.hrastnik@RITZENHOFF.si
Matjaz Zolnir
Mobile: + 38 (631) 609495
E-mail: matjaz.zolnir@RITZENHOFF.si

Benelux
RITZENHOFF B.V.
Twentehaven 7
3433 PT Nieuwegein
(The Netherlands)
Phone: +31 (30) 630 2313
Fax: +31 (30) 630 2312
E-mail: info@RITZENHOFF.nl

Belgium | Wallonia | France
Tradyglass
Frédéric Willems
Zone Industrielle C
Chemin de la Longue Borne, 7
7060 Soignies (Belgium)
Phone: +32 (0)67 63 86 00
Fax: +32 (0) 67 63 85 95
Mobile: +32 (0)479 97 83 62
E-mail : fwillems@tradyglass.be

Brazil
CRISTALERIA RUVOLO LTDA
Estrada de Santa Isabel, 7085
Itaquaquecetuba – SP – Brasil
CEP: 08586-260
Phone: +55 (11) 4646 3520
Contact: Tennison H. Ruvolo
E-mail: tennison@ruvolo.com.br
Mobile:+55 (11) 98152 5627
Web: www.ruvolo.com.br

Switzerland
Fehba AG
Balz Dubs
Inhaber/Geschäftsführer
Aargauerstrasse 250
8048 Zürich (Switzerland)
Phone: +41 (71) 969 50 70
Fax: +41 (71) 969 50 71
Web: www.fehba.ch
E-mail: info@fehba.ch

USA
Boelter Beverage Group
N22 W23685 Ridgeview Parkway West
Waukesha, WI 53188 USA
Tel: 1-800-233-7287
Fax: 1-800-532-9287
E-mail: beverage@boelter.com
Web: www.beercup.com

South America | Middle America
drink & service
Dieter Plesky
Pedro Ignacio Castro Barros 2811
B1640CQQ Martinez (Argentina)
Phone: +54 (911) 5515 4655
Fax: +54 (911) 3328 3860
E-mail: dieterplesky@uolsinectis.com.ar

BG-CZ-HU-SK-RO
Tibor Tóth
Virágo u.11
3100 Salgótarján (Hungary)
Phone: +36 (32) 421 687
Fax: +36 (32) 421 687
Mobile: +36 (20) 4544 558
E-mail: tibor.toth@RITZENHOFF.hu

Bavaria | Baden Württemberg
Franz Herb GmbH
Brauerei Reklamebedarf
Peter Gensthaler
Industriegebiet Benzstr. 24
82178 Puchheim (Germany)
Phone: +49 (0) 89 8006 710
Fax: +49 (0) 89 8006 7122
E-mail: info@franzherb.de

Spain | Portugal
STUDIO GLASS S.L.
Sales & Showroom:
Corcega 240-local
08036 Barcelona (Spain)
Administrative office:
Principe de Vergara 31-3-D
28001 Madrid/Spain
Phone: +34 933 181 891
Mobile:+34 617 315 020
E-mail: e.lorenzo@RITZENHOFF.es
e.lorenzo@studioglass.es
Web: www.studioglass.es

Poland
BHZ MATRIX Sp. z o.o.
IMS Glass-Decor Sp. z o.o.
Janusz Świtaj
ul. Malwowa 69a
60-175 Poznań (Poland)
Phone: +48 (61) 863 8410
Fax: +48 (61) 863 8411
E-mail: sekretariat@imsglass-decor.pl

RITZENHOFF AG
Sametwiesen 2
34431 Marsberg (Germany)
Phone: +49 (0) 2992 981-0
Fax: +49 (0) 2992 981-246
E-mail: info@RITZENHOFF.de
Web: www.RITZENHOFF.com

Sweden
Etcetera Marketing AB
Anna-Lena Niléhn
Marketing Manager, P.O Box 8114
Visiting address:
Blekingsborgsgatan 18
200 41 MALMÖ (Sweden)
Phone: +46 (40) 6728 500
Fax: +46 (40) 6728 505
Mobile:+46 (70) 461 69 28
E-mail: annalena@etcetera.se
Web: www.etcpartner.se, www.etcetera.se

Impressum / Imprint
Concept/Design: CG Agentur für Marketing und Kommunikation/ Rödderdesign, Köln
Photo: Renate Ritzenhoff
Getty Images, fotolia, Adobe Stock

RITZENHOFF AG • Sametwiesen 2 • 34431 Marsberg (Germany)
Fon +49 (0)2992 981-0 • Fax +49 (0)2992 981-246
info@ritzenhoff.de • www.rizenhoff.com

Stand 06/19

RITZENHOFF
Cristal

RITZENHOFF AG
Sametwiesen 2
34431 Marsberg (Germany)
Phone: +49 (0) 2992 981-0
Fax: +49 (0) 2992 981-246
E-mail: info@RITZENHOFF.de
Web: www.RITZENHOFF.com